Beispiel Salzmühle:

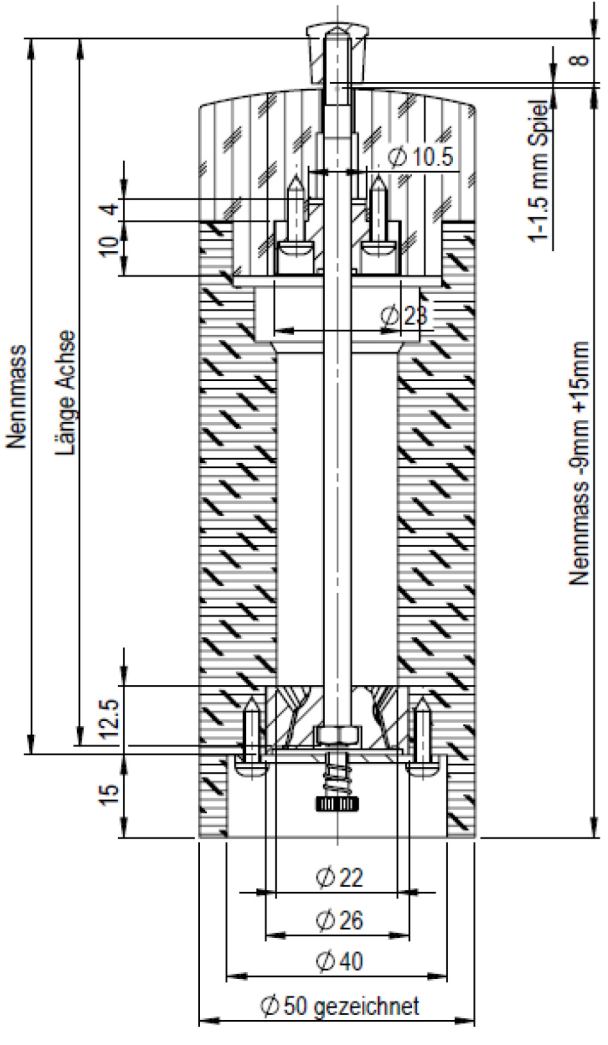

Technische Beschreibung:

Damit unser Salzmahlwerk optimal und zu des Anwenders vollsten Zufriedenheit funktioniert ist es **unbedingt** erforderlich, dass bei **festgezogenem** „Knopf“ und **feinster Einstellung** der Einstellschraube (unten) der Deckel in der Längsrichtung mind. **1-1.5mm Spiel** aufweist! Die Feinheit des Mahlgutes wird **immer** mit der unteren Einstellschraube eingestellt. Beim Feinerstellen muss Schrittweise vorgegangen werden. Etwas feinerstellen – wieder mahlen usw. damit das vorhandene Mahlgut ausgearbeitet wird.
Das Nennmass entspricht der Länge Achse +1.5mm.
Schrauben sind optional erhältlich.

Hinweis:

Obwohl das Salzmahlwerk aus hochwertigem Kunststoff hergestellt ist, empfehlen wir damit keine harten Salze zu mahlen.
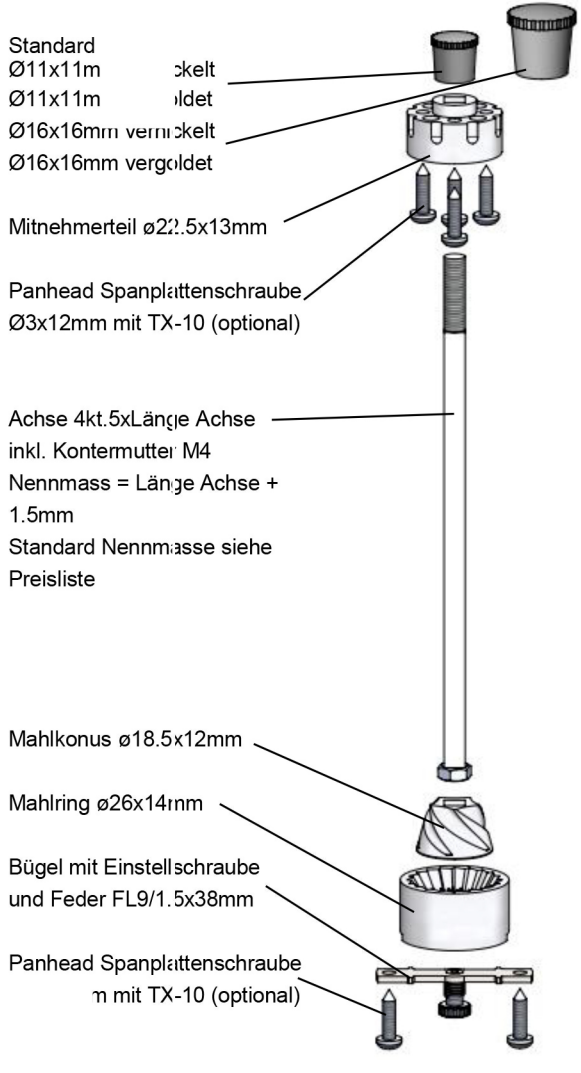
Einzel Salzmahlwerk: